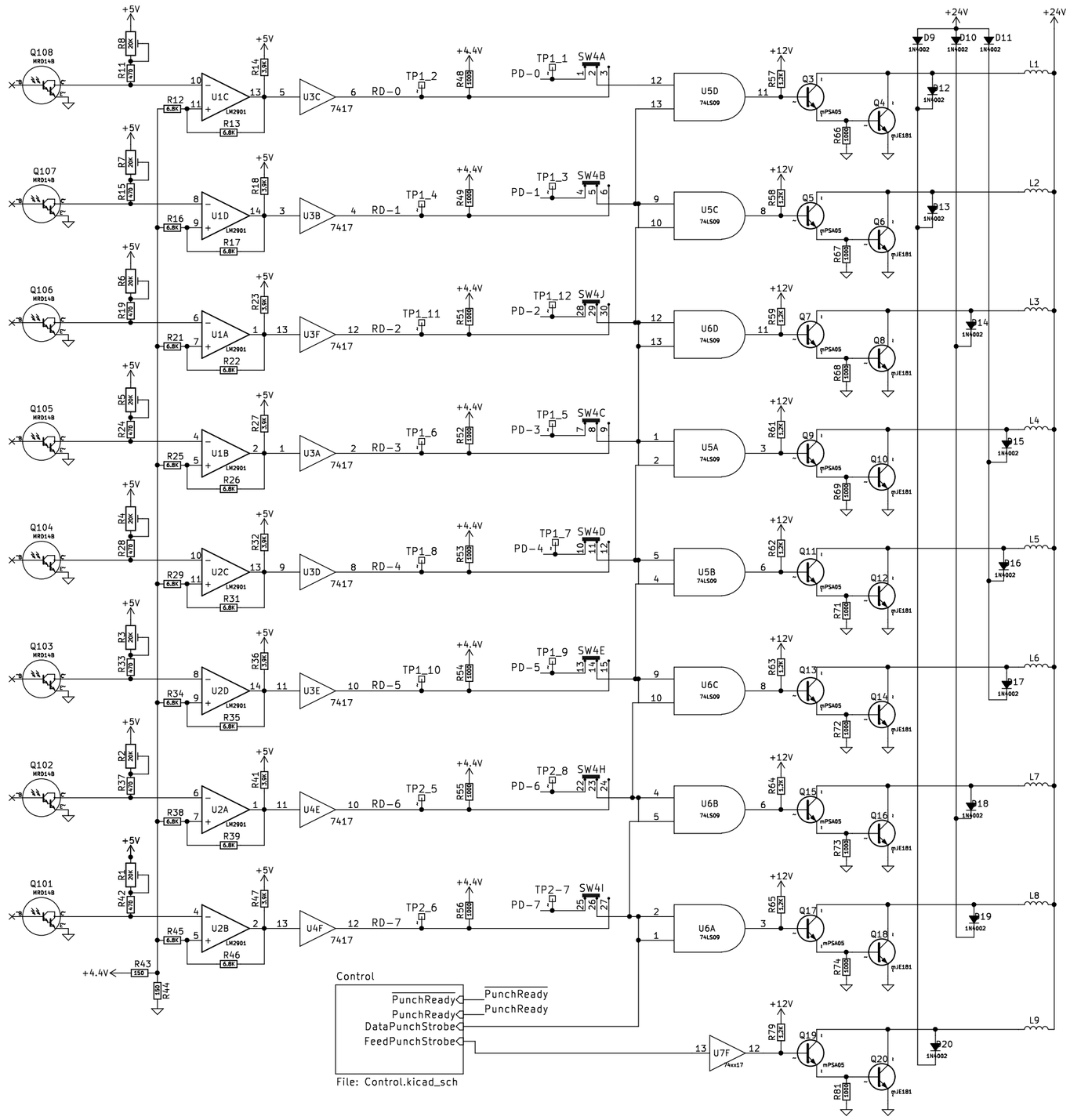
Q108 MRD14B
Q107 MRD14B
Q106 MRD14B
Q105 MRD14B
Q104 MRD14B
Q103 MRD14B
Q102 MRD14B
Q101 MRD14B
U1C U1D U1A U1B U2C U2D U2A U2B LM2901
U3C U3B U3F U3A U3D U3E U4E U4F 7417
U5D U5C U6D U5A U5B U6C U6B U6A 74LS09
U7F 74xx17
RD-0 RD-1 RD-2 RD-3 RD-4 RD-5 RD-6 RD-7
PD-0 PD-1 PD-2 PD-3 PD-4 PD-5 PD-6 PD-7
SW4A SW4B SW4J SW4C SW4D SW4E SW4H SW4I
+5V +4.4V +12V +24V
Control
PunchReady
PunchReady
DataPunchStrobe
FeedPunchStrobe
File: Control.kicad_sch

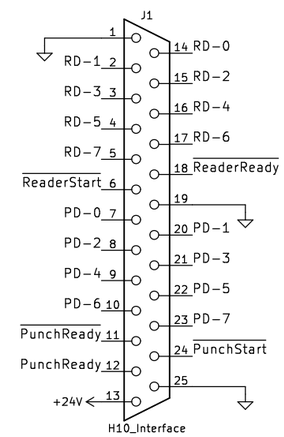
J1
RD-0
RD-1
RD-2
RD-3
RD-4
RD-5
RD-6
RD-7
ReaderReady
ReaderStart
PD-0
PD-1
PD-2
PD-3
PD-4
PD-5
PD-6
PD-7
PunchReady
PunchReady
PunchStart
+24V
H10_Interface

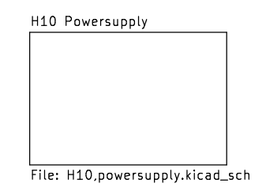
H10 Powersupply
File: H10,powersupply.kicad_sch

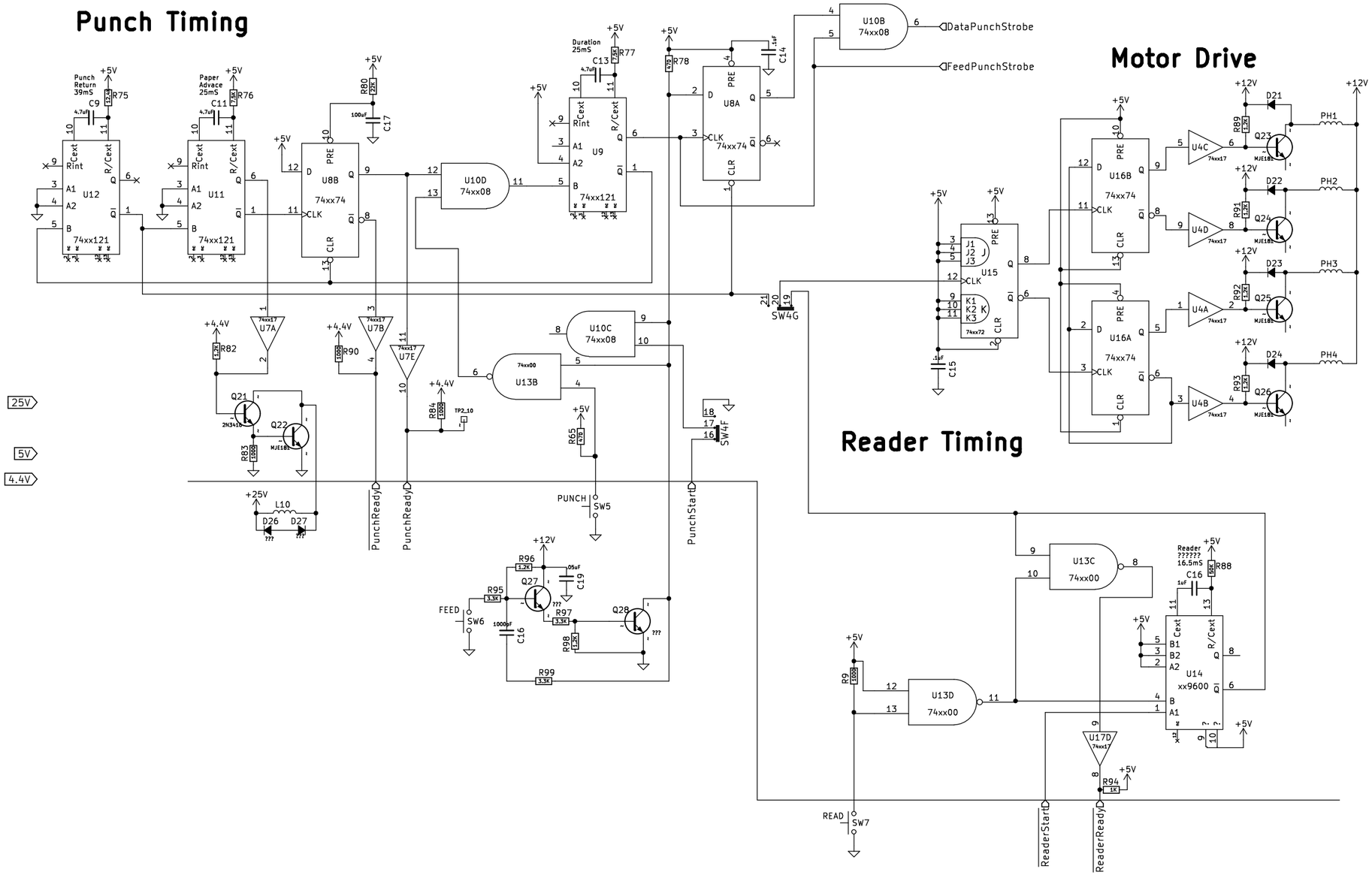
Punch Timing
Motor Drive
Reader Timing
Punch Return 39mS
Paper Advace 25mS
Duration 25mS
Reader ?????? 16.5mS
DataPunchStrobe
FeedPunchStrobe
PunchReady
PunchReady
PunchStart
ReaderStart
ReaderReady
PUNCH
FEED
READ
SW4G
SW4F
SW5
SW6
SW7
U12
U11
U8B
U9
U8A
U10B
U10D
U10C
U13B
U13C
U13D
U14
U15
U16B
U16A
U4C
U4D
U4A
U4B
U7A
U7B
U7E
U17D
Q21
Q22
Q23
Q24
Q25
Q26
Q27
Q28
L10
D26
D27
D21
D22
D23
D24
PH1
PH2
PH3
PH4
+5V
+12V
+4.4V
+25V
25V
5V
4.4V

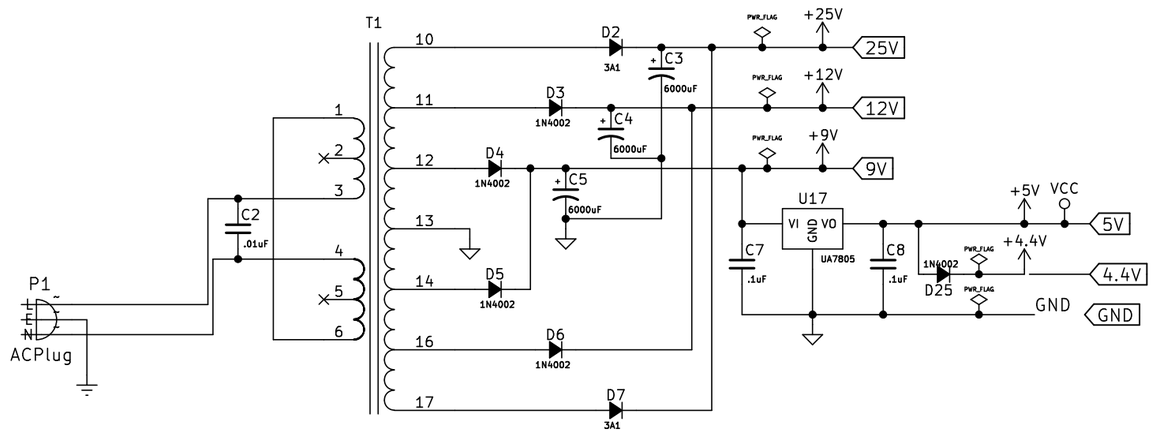
T1
10
11
12
13
14
16
17
1
2
3
4
5
6
D2
3A1
D3
1N4002
D4
1N4002
D5
1N4002
D6
1N4002
D7
3A1
C3
6000uF
C4
6000uF
C5
6000uF
C2
.01uF
P1
E
N
ACPlug
PWR_FLAG
+25V
25V
+12V
12V
+9V
9V
U17
VI
GND
VO
UA7805
C7
.1uF
C8
.1uF
+5V
VCC
5V
+4.4V
4.4V
1N4002
D25
GND
GND